«ԱՐԽԻԹՈՒԼՍ» ՍՊԸ

Արմավիրի մարզի Արաքս համայնքի Ապագա գյուղի ջրահեռացման համակարգի կառուցման աշխատանքներ

Ապագա գյուղի ջրահեռացման համակարգի կառուցման աշխատանքներ

Պայմանագիր թիվ՝ ԱՄԱՀ-Ո-ԳՀԾՁԲ-24/20

ԱՇԽԱՏԱՆՔԱՅԻՆ ՆԱԽԱԳԻԾ

ԳԻՐՔ 2
ԱՇԽԱՏԱՆՔԱՅԻՆ ԳԾԱԳՐԵՐ

«ԱՐԽԻԹՈՒԼՍ» ՍՊԸ ՏՆՕՐԵՆ՝ Գ. ԱՅՎԱԶՅԱՆ

ԵՐԵՎԱՆ 2024 թ.

Նախագծի կազմը

Գիրք 1 *Բացատրագիր*

Գիրք 2 *Աշխատանքային գծագրեր*

Գիրք 3 *Աշխատանքային ծավալներ*

Գիրք 4 *Նախահաշիվներ*

Թերթ N	Թերթի անվանումը	Ծանոթություն
1	Ընդհանուր տվյալներ	
2	ԳԼԽԱՎՈՐ ՀԱՏԱԿԱԳԻԾ Մ 1:5000	
3	ՆԱԽԱԳԾՎՈՂ ՋՐԱՆՑՔ ՆԿ 0+00 - ՆԿ 3+80 ՈՒՂԵԳԾԻ ՀԱՏԱԿԱԳԻԾ Մ1:1000	
4	ՆԱԽԱԳԾՎՈՂ ՋՐԱՆՑՔ ՆԿ 3+80 - ՆԿ 7+80 ՈՒՂԵԳԾԻ ՀԱՏԱԿԱԳԻԾ Մ1:1000	
5	ՆԱԽԱԳԾՎՈՂ ՋՐԱՆՑՔ ՆԿ 7+80 - ՆԿ 12+20 ՈՒՂԵԳԾԻ ՀԱՏԱԿԱԳԻԾ Մ1:1000	
6	ՆԱԽԱԳԾՎՈՂ ՋՐԱՆՑՔ ՆԿ 0+00 - ՆԿ 3+00 ԵՐԿԱՅՆԱԿԱՆ ԿՏՐՎԱԾՔ	
7	ՆԱԽԱԳԾՎՈՂ ՋՐԱՆՑՔ ՆԿ 3+00 - ՆԿ 5+80 ԵՐԿԱՅՆԱԿԱՆ ԿՏՐՎԱԾՔ	
8	ՆԱԽԱԳԾՎՈՂ ՋՐԱՆՑՔ ՆԿ 5+80 - ՆԿ 8+80 ԵՐԿԱՅՆԱԿԱՆ ԿՏՐՎԱԾՔ	
9	ՆԱԽԱԳԾՎՈՂ ՋՐԱՆՑՔ ՆԿ 8+80 - ՆԿ 12+20 ԵՐԿԱՅՆԱԿԱՆ ԿՏՐՎԱԾՔ	
10	ՎԱՔԵՐԻ ԿՑՈՐԴՄԱՆ ՍԽԵՄԱ ՇԻՆԱՐԱՐԱԿԱՆ ԱՇԽԱՏԱՆՔՆԵՐԻ ԾԱՎԱԼՆԵՐ	
11	ԽՈՂՈՎԱԿ- ԱՆՑՈՒՄ ԽԱ-1	
12	ԽՈՂՈՎԱԿ- ԱՆՑՈՒՄ ԽԱ-2	
13	ԽՈՂՈՎԱԿ- ԱՆՑՈՒՄ ԽԱ-3	
14	ԽՈՂՈՎԱԿ- ԱՆՑՈՒՄ ԽԱ-4	
15	ԽՈՂՈՎԱԿ- ԱՆՑՈՒՄ ԱՆԿՅՈՒՆԱՅԻՆ ՀՈՐՈՎ	
16	ԱՆԿՅՈՒՆԱՅԻՆ ՀՈՐ	
17	ԿԱՌՈՒՑՎԱԾՔ ՆԿ 0+00	
18	ԿԱՌՈՒՑՎԱԾՔ ՋՐԱՆՑՔԻ ՎԵՐՋՈՒՄ	

ՆՈՐՄԱՏԻՎԱՅԻՆ ՓԱՍՏԱԹՂԹԵՐ

1. ՀՀՇՆ 40-01.02-«Ջրամատակարարում. Արտաքին ցանցեր և կառուցվածքներ»-28.12.2020թ N103-Ն
2. ՀՀՇՆ 52-01-«Բետոնե և երկաթբետոնե կոնստրուկցիաներ»- 14.01.2021թ N02-Ն
3. ՀՀՇՆ 40-01.03-2022 «Կոյուղի. Արտաքին ցանցեր և կառուցվածքներ»-08.07.2022թ, N16-Ն
4. ՀՀՇՆ 13-02-2022 «Անվտանգության տեխնիկա շինարարությունում» - 26.08.2022թ N21-Ն
5. ՀՀՇՆ 20.04-2020 Երկրաշարժադիմացկուն շինարարություն. Նախագծման նոր ը»- 28.12.2020թ N102-Ն
6. ՀՀՇՆ 30-02-2022 «Տարածքի բարեկարգում» - 21.06.2022թ N12-Ն
7. ՀՀՇՆ 22-01-2024 « Շինարարական կլիմայաբանություն»
8. ՀՀՇՆ 30-01-2023 - «Քաղաքաշինություն. Քաղաքային և գյուղական բնակավայրերի հատակագծում և կառուցապատում»
9. ՀՀՇՆ 32-01-2022 «Ավտոմոբիլային ճանապարհներ»

ԾԱՆՈԹՈՒԹՅՈՒՆ

Նախագիծն իրականացվել է համաձայն Արմավիրի մարզի Արաքս համայնքի կողմից տրված տեխնիկական առաջադրանքի, համաձայն որի նախատեսվում է իրականացնել Ապագա գյուղի ջրահեռացման համակարգի կառուցման աշխատանքներ:

Ուղեգծի ուսումնասիրությունը կատարվել է համայնապետարանի ներկայացուցչի ցուցումների հիման վրա, ըստ որի կատարվել է տեղանքի չափագրում, առկա վիճակի ուսումնասիրություններ: Իրականացված հետազոտությունների, ուսումնասիրությունների, վերլուծությունների և հիմնավորված տեխնիկական առաջարկությունների համար հիմք են հանդիսացել Պատվիրատուի կողմից տրամադրված տեխնիկական և ճարտարապետահատակագծային առաջադրանքները, մեր կողմից կատարված ուսումնասիրությունները, բնակավայր կատարված այցելությունները և տեղում կատարված ուսումնասիրությունները, ինչպես նաև նախագծման ժամանակ Պատվիրատուի հետ կատարված քննարկումներն ու դրանց համար կայացված խորհրդակցությունների որոշումները:

Աշխատանքների իրականացման արդյունքում հնարավոր կլինի իրականացնել Ապագա գյուղի ջրահեռացման համակարգի կառուցման աշխատանքներ, որի արդյունքում հնարավոր կլինի ավելցուկային ջրերի կենտրոնացված հեռացումը իրականացնել ե/բ վաքերի միջոցով.: Այսպիսով, նախատեսվում է

- *Նոր ե/բ վաքերի տեղադրում*
- *հողային հունի մաքրում և տարածքի բարեկարգում:*

Ճանապարհների հետ հատումների մոտ նախատեսվում են խողովակ-անցումներ: Կառուցվածքները տեղադրվում են անհրաժեշտ վայրերում, սակայն շինարարության ընթացքում դրանց վերջնական տեղերը ենթակա են ճշտման:

Փոխ	Քան	Թերթ	N փաս.	Ստորագ.	Ամսաթ.
Տնօրեն		Գ. Այվազյան			
Ինժեներ		Վ.Ավագյան			

Պայմանագիր N ԱՄԱՀ-Ո-ԳՀԾՁԲ-24/20

Արմավիրի մարզի Արաքս համայնքի Ապագա գյուղի ջրահեռացման համակարգի կառուցման աշխատանքներ

Ապագա գյուղի ջրահեռացման համակարգի կառուցման աշխատանքներ

փուլ	թերթ	թերթեր
Ա Ն	1	18

Ընդհանուր տվյալներ

«ԱՐԽԻԹՈՒԼՍ» ՍՊԸ

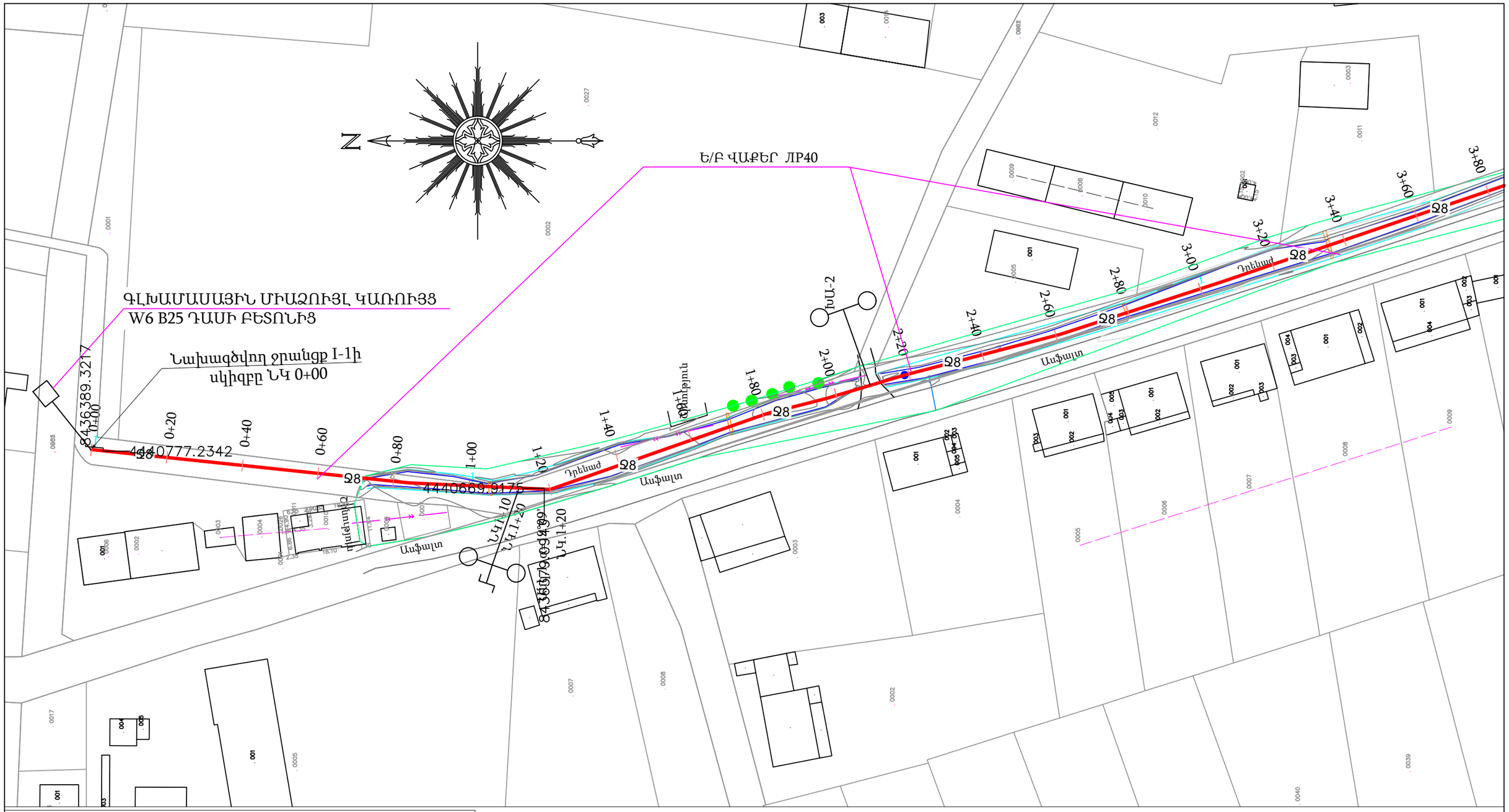
N
Ե/Բ ՎԱՔԵՐ ЛР40
ԳԼԽԱՄԱՍԱՅԻՆ ՄԻԱՁՈՒՅԼ ԿԱՌՈՒՑՑ
W6 B25 ԴԱՍԻ ԲԵՏՈՆԻՑ
Նախագծվող ջրանցք I-1ի
սկիզբը ՆԿ 0+00
8436389.3217
4440777.2342
4440669.9176
8436379.0394
ՆԿ.1+20
ՆԿ.1+10
ՆԿ.1+20
ԽՄԼ-2
Դրենաժ
Ասֆալտ
Ասֆալտ
Ասֆալտ
Ասֆալտ
Դրենաժ
Ասֆալտ
Ասֆալտ
Ասֆալտ
Ասֆալտ

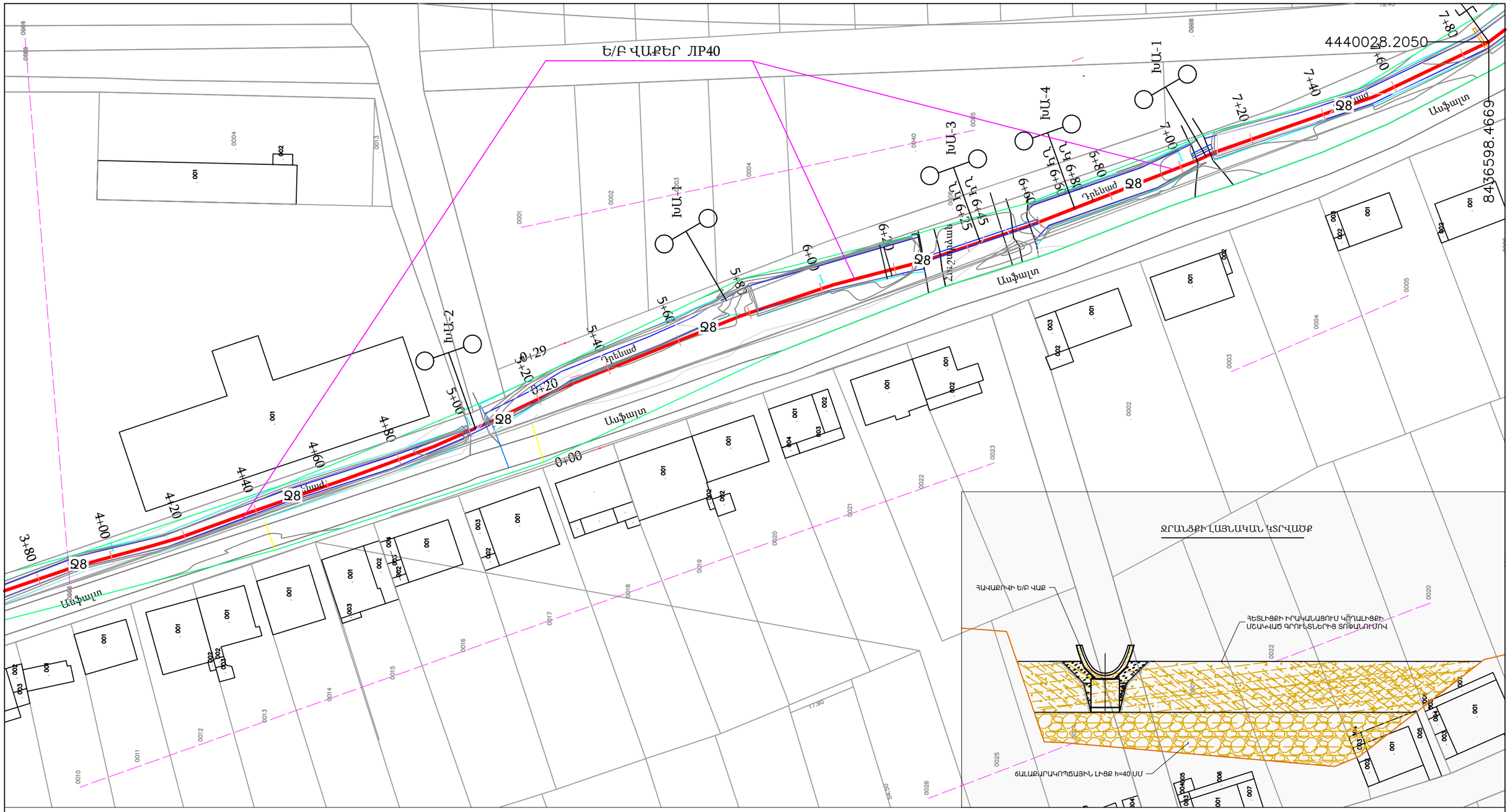

ՊԱՅՄԱՆԱԿԱՆ ՆՇԱՆՆԵՐ

Նախագծվող ջրանցք

Խողովակ անցում

Անկյունային հոր

Կառուցվածք գծի վերջում

Կառուցվածք գծի սկզբում

						Պայմանագիր N ԱՄԱՀ-Ո-ԳՀԾՁԲ-24/20		
						Արմավիրի մարզի Արաքս համայնքի Ապագա գյուղի ջրահեռացման համակարգի կառուցման աշխատանքներ		
Փոխ	Քան	Թերթ	N փաս	Ստորագ.	Ամսաթ.			
Տնօրեն		Գ. Այվազյան				Ապագա գյուղի ջրահեռացման համակարգի կառուցման աշխատանքներ	փուլ	թերթ	թերթեր
Ինժեներ		Վ.Ավագյան						4	18
						ՆԿ 3+80 - ՆԿ 7+80 ՈՒՂԵԳԾԻ ՀԱՏԱԿԱԳԻԾ Մ 1:1000	ARCHITOOLS	«ԱՐԽԻԹՈՒԼՍ» ՍՊԸ

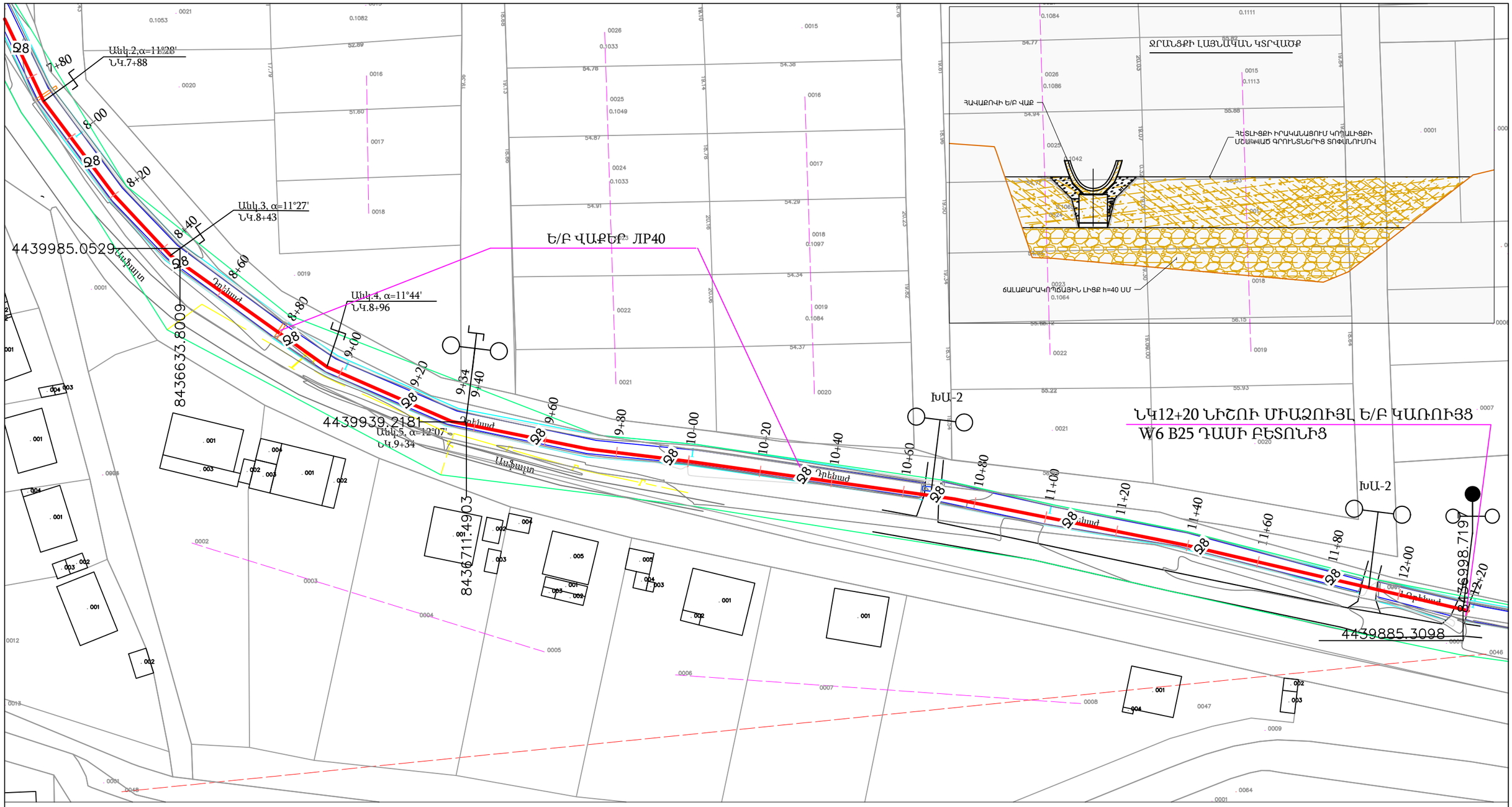

ԾԱՆՈԹՈՒԹՅՈՒՆ

1. Տվյալ թերթը նայել էրկայնական կտրվածքների հետ համատեղ:
2. Կառուցվածքների հստակ տեղերը ենթակա են ճշտման շինարարության ընթացքում:

ՊԱՅՄԱՆԱԿԱՆ ՆՇԱՆՆԵՐ

- Նախագծվող ջրանցք
- Խողովակ անցում
- Անկյունային հոր
- Կառուցվածք գծի վերջում
- Կառուցվածք գծի սկզբում

						Պայմանագիր N ԱՄԱՀ-Ո-ԳՀԾՁԲ-24/20		
						Արմավիրի մարզի Արաքս համայնքի Ապագա գյուղի ջրահեռացման համակարգի կառուցման աշխատանքներ		
Փոխ	Քան	Թերթ	N փաս	Ստորագ.	Ամսաթ.			
Տնօրեն		Գ. Այվազյան				Ապագա գյուղի ջրահեռացման համակարգի կառուցման աշխատանքներ	փուլ	թերթ	թերթեր
Ինժեներ		Վ.Ավագյան						5	18
						ՆԿ 7+80 - ՆԿ 12+20 ՈՒՂԵԳԾԻ ՀԱՏԱԿԱԳԻԾ Մ 1:1000	«ԱՐԽԻԹՈՒԼՍ» ՍՊԸ	

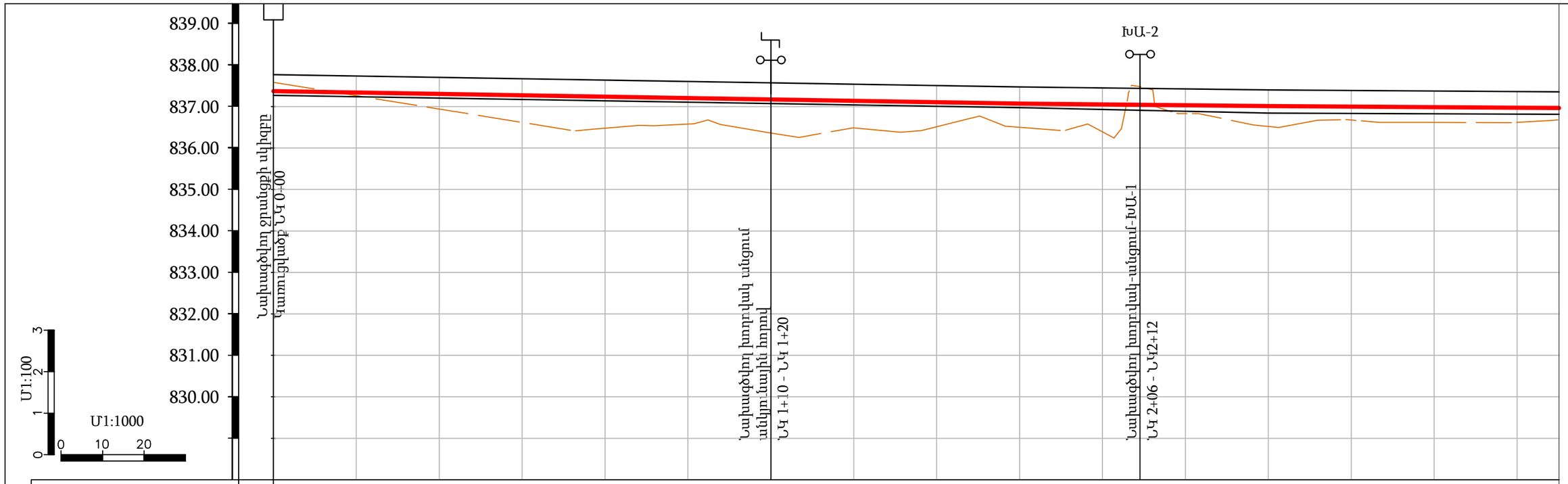

ԵՐԿՐԱԲԱՆՈՒԹՅՈՒՆ	1 - 0.0-2.0 մ - IV կարգ																
ՀՈՂԻ ԲՆԱԿԱՆ ՆԻՇԸ	836,48				836,48	836,58	836,36	836,49	836,51	836,50	836,39	836,83	836,52	836,68	836,62	836,62	
ՀՈՂԻ ՆԱԽԱԳԾԱՅԻՆ ՆԻՇԸ	837,77	837,74	837,70	837,67	837,64	837,61	837,57	837,54	837,51	837,47	837,45	837,43	837,40	837,39	837,38	837,36	
ՋՐԱՆՑՔԻ ՀԱՏԱԿԻ ՆԻՇԸ	837,37	837,34	837,30	837,27	837,24	837,21	837,17	837,14	837,11	837,07	837,05	837,03	837,01	837,00	836,99	836,97	
ԽՐԱՄՈՒՂՈՒ ՀԱՏԱԿԻ ՆԻՇԸ	837,27	837,24	837,20	837,17	837,14	837,11	837,07	837,04	837,01	836,97	836,93	836,89	836,84	836,83	836,83	836,82	
ԽՈՂՈՎԱԿԻ ՏԵՍԱԿԸ	Հավաքովի ե/բ վաքեր ЛР-40										Հավաքովի ե/բ վաքեր ЛР-40						
ԹԵՔՈՒԹՅՈՒՆ / ԵՐԿԱՐՈՒԹՅՈՒՆ	180								0,0017	60,00			0,0010	200,00			
ՀԵՌԱՎՈՐՈՒԹՅՈՒՆ (մ)	20	20	20	20	20	20	20	20	20	20	20	20	20	20	20	20	
ՆՇԱՀԱՐՄԱՆ ԿԵՏԵՐ	ՆԿ 0+00					ՆԿ 1+00					ՆԿ 2+00					ՆԿ 3+00	
ՈՒՂԵԳԾԻ ՀԱՏԱԿԱԳԻԾ	ՆԿ 0+00	Ե/Բ ՎԱՔԵՐ ЛР40				ՆԿ 1+00		Ե/Բ ՎԱՔԵՐ ЛР40			ՆԿ 2+00 ԽՍ-2	Ե/Բ ՎԱՔԵՐ ЛР40					ՆԿ 3+00
	Ջ8	Ջ8	Ջ8		Ջ8			Ջ8	Ջ8		Ջ8	Ջ8			Ջ8		

ԳԼԽԱՄԱՍԱՅԻՆ ՄԻԱՁՈՒՅԼ ԿԱՌՈՒՅՑ
W6 B25 ԴԱՍԻ ԲԵՏՈՆԻՑ

ՊԱՅՄԱՆԱԿԱՆ ՆՇԱՆՆԵՐ

- Նախագծվող ջրանցք
- Խողովակ անցում
- Անկյունային հոր
- Կառուցվածք գծի վերջում
- Կառուցվածք գծի սկզբում

						Պայմանագիր N ԱՄԱՀ-Ո-ԳՀԾՁԲ-24/20
						Արմավիրի մարզի Արաքս համայնքի Ապագա գյուղի ջրահեռացման համակարգի կառուցման աշխատանքներ
Փոխ	Քան	Թերթ	N փաս	Ստորագ.	Ամսաթ.	
Տնօրեն		Գ. Այվազյան				Ապագա գյուղի ջրահեռացման համակարգի կառուցման աշխատանքներ
Ինժեներ		Վ.Ավագյան				
						ՆԿ 0+00 - ՆԿ 3+00

փուլ	թերթ	թերթեր
Ա Ն	6	18

«ԱՐԽԻԹՈՒԼՍ» ՍՊԸ

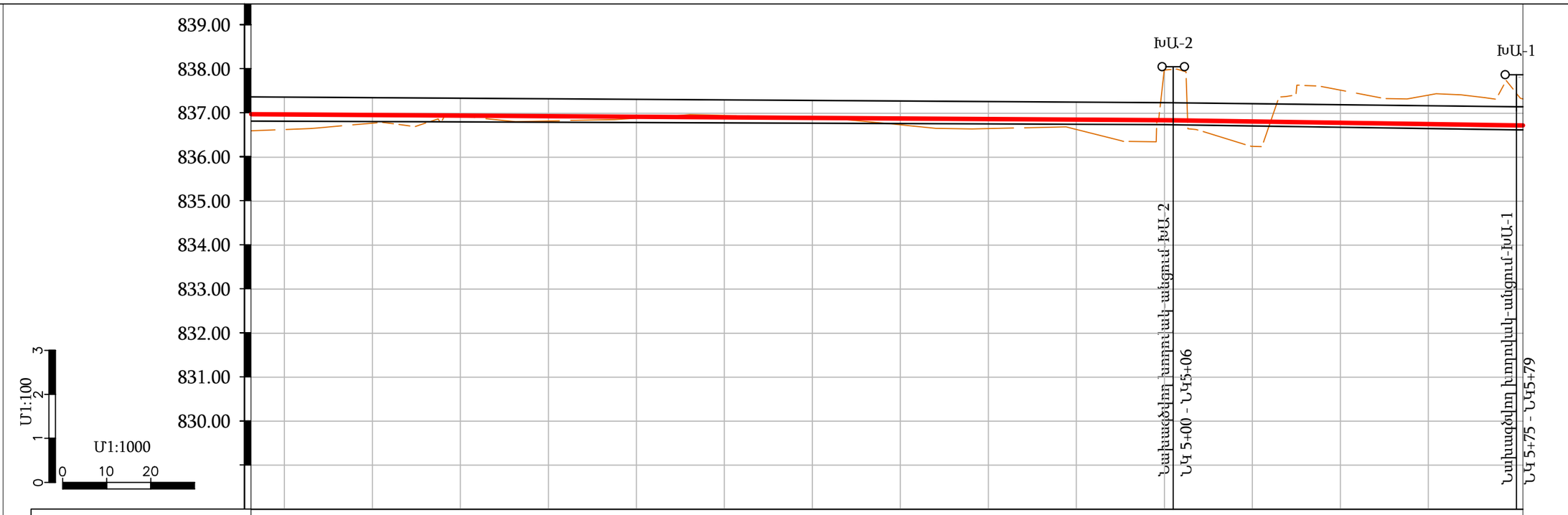

ԵՐԿՐԱԲԱՆՈՒԹՅՈՒՆ	1 - 0.0-2.0 մ - IV կարգ														
ՀՈՂԻ ԲՆԱԿԱՆ ՆԻՇԸ	837,36	836,77	836,93	836,79	836,89	836,95	836,89	836,74	836,65	836,63	837,98	836,25	836,52	837,41	837,45
ՀՈՂԻ ՆԱԽԱԳԾԱՅԻՆ ՆԻՇԸ	837,36	837,35	837,34	837,33	837,31	837,30	837,29	837,28	837,26	837,25	837,24	837,22	837,19	837,17	837,15
ԶՐԱՆՑՔԻ ՀԱՏԱԿԻ ՆԻՇԸ	836,97	836,96	836,95	836,93	836,92	836,91	836,89	836,88	836,87	836,85	836,84	836,81	836,78	836,75	836,72
ԽՐԱՄՈՒՂՈՒ ՀԱՏԱԿԻ ՆԻՇԸ	836,82	836,81	836,80	836,80	836,79	836,78	836,77	836,76	836,76	836,75	836,74	836,71	836,68	836,65	836,62
ԽՈՂՈՎԱԿԻ ՏԵՍԱԿԸ	Հավաքովի ե/բ վաքեր ЛР-40										Հավաքովի ե/բ վաքեր ЛР-40				
ԹԵՔՈՒԹՅՈՒՆ / ԵՐԿԱՐՈՒԹՅՈՒՆ	0,0007								0,0007					0,0015	
								60,00			80,00				180,00
ՀԵՌԱՎՈՐՈՒԹՅՈՒՆ (մ)		20	20	20	20	20	20	20	20	20	20	20	20	20	
ՆՇԱՀԱՐՄԱՆ ԿԵՏԵՐ	ՆԿ 3+00					ՆԿ 4+00					ՆԿ 5+00				ՆԿ 5+80
ՈՒՂԵԳԾԻ ՀԱՏԱԿԱԳԻԾ	ՆԿ 3+00	Ջ8	Ե/Բ ՎԱՔԵՐ Л Р40	Ջ8	Ջ8	ՆԿ 4+00	Ջ8	Ե/Բ ՎԱՔԵՐ ЛР40	Ջ8	Ջ8	ԽԱ-2 ՆԿ 5+00	Ջ8	Ջ8	Ե/Բ ՎԱՔԵՐ ЛР40	ԽԱ-1 ՆԿ 5+80

ՊԱՅՄԱՆԱԿԱՆ ՆՇԱՆՆԵՐ

Նախագծվող ջրանցք

Խողովակ անցում

Անկյունային հոր

Կառուցվածք գծի վերջում

Կառուցվածք գծի սկզբում

Փոխ	Քան	Թերթ	N փաս	Ստորագ.	Ամսաթ.	Պայմանագիր N ԱՄԱՀ-Ո-ԳՀԾՁԲ-24/20
Տնօրեն		Գ. Այվազյան				Արմավիրի մարզի Արաքս համայնքի Ապագա գյուղի ջրահեռացման համակարգի կառուցման աշխատանքներ
Ինժեներ		Վ.Ավագյան				Ապագա գյուղի ջրահեռացման համակարգի կառուցման աշխատանքներ
						ՆԿ 3+00 - ՆԿ 5+80

փուլ	թերթ	թերթեր
Ա Ն	7	18

«ԱՐԽԻԹՈՒԼՍ» ՍՊԸ

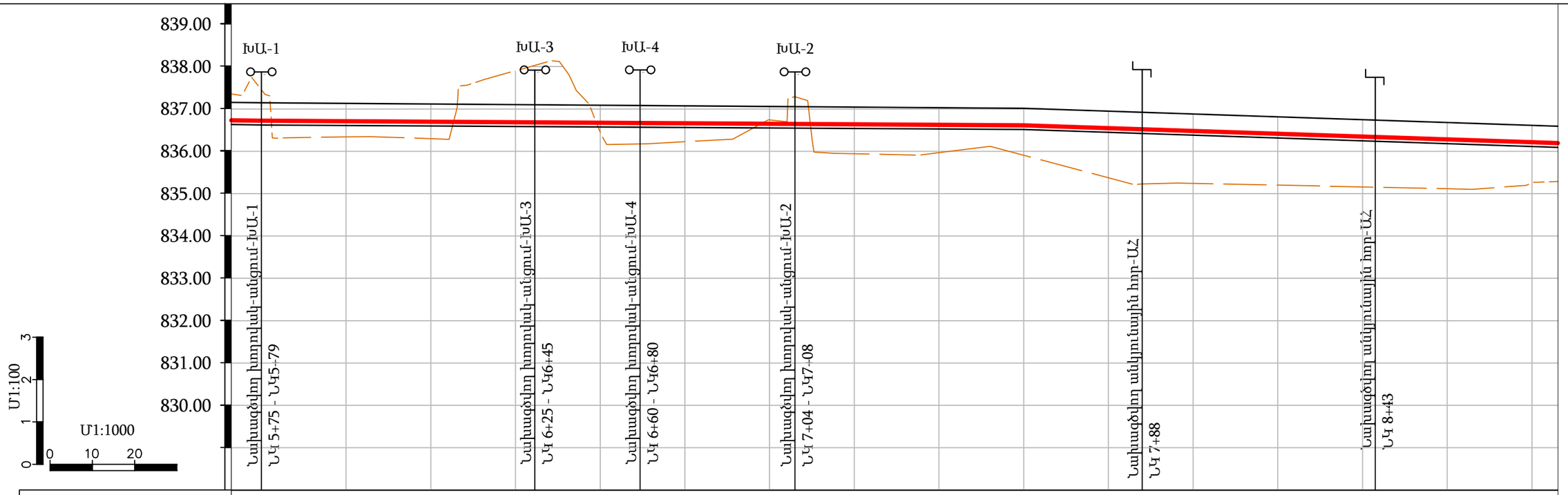

ԵՐԿՐԱԲԱՆՈՒԹՅՈՒՆ	1 - 0.0-2.0 մ - IV կարգ															
ՀՈՂԻ ԲՆԱԿԱՆ ՆԻՇԸ	837,45	836,34	836,30	837,89	836,45	836,22	836,74	835,94	835,97	835,89	835,37	835,23	835,12	835,07	835,09	835,25
ՀՈՂԻ ՆԱԽԱԳԾԱՅԻՆ ՆԻՇԸ	837,15	837,13	837,12	837,10	837,09	837,07	837,06	837,04	837,03	837,01	836,95	836,88	836,81	836,75	836,68	836,61
ԶՐԱՆՑՔԻ ՀԱՏԱԿԻ ՆԻՇԸ	836,72	836,71	836,70	836,69	836,67	836,66	836,65	836,64	836,63	836,61	836,55	836,48	836,41	836,35	836,28	836,21
ԽՐԱՄՈՒՂՈՒ ՀԱՏԱԿԻ ՆԻՇԸ	836,62	836,61	836,60	836,59	836,57	836,56	836,55	836,54	836,53	836,51	836,45	836,38	836,31	836,25	836,18	836,11
ԽՈՂՈՎԱԿԻ ՏԵՍԱԿԸ	Հավաքովի ե/բ վաքեր ЛР-40											Հավաքովի ե/բ վաքեր ЛР-40				
ԹԵՔՈՒԹՅՈՒՆ / ԵՐԿԱՐՈՒԹՅՈՒՆ	0,0015									0,0006						0,0033
	180,00									120,00						80,00
ՀԵՌԱՎՈՐՈՒԹՅՈՒՆ (մ)		20	20	20	20	20	20	20	20	20	20	20	20	20	20	20
ՆՇԱՀԱՐՄԱՆ ԿԵՏԵՐ		ՆԿ 6+00							ՆԿ 7+00				ՆԿ 8+00			ՆԿ 8+80
ՈՒՂԵԳԾԻ ՀԱՏԱԿԱԳԻԾ	ԽԱ-1	ՆԿ 6+00 Ե/Բ ՎԱՔԵՐ ЛР40		ԽԱ-3	ԽԱ-4		ՆԿ 7+00	ԽԱ-2	Ե/Բ ՎԱՔԵՐ ЛР40				ՆԿ 8+00 Ե/Բ ՎԱՔԵՐ ЛР40			ՆԿ 8+80
	Ջ8	Ջ8		Ջ8	Ջ8		Ջ8	Ջ8		Ջ8			Ջ8		Ջ8	

ՊԱՅՄԱՆԱԿԱՆ ՆՇԱՆՆԵՐ

- Նախագծվող ջրանցք
- Խողովակ անցում
- Անկյունային հոր
- Կառուցվածք գծի վերջում
- Կառուցվածք գծի սկզբում

						Պայմանագիր N ԱՄԱՀ-Ո-ԳՀԾՁԲ-24/20		
						Արմավիրի մարզի Արաքս համայնքի Ապագա գյուղի ջրահեռացման համակարգի կառուցման աշխատանքներ		
Փոխ	Քան	Թերթ	N փաս	Ստորագ.	Ամսաթ.			
Տնօրեն		Գ. Այվազյան				Ապագա գյուղի ջրահեռացման համակարգի կառուցման աշխատանքներ	փուլ	թերթ	թերթեր
Ինժեներ		Վ.Ավագյան					Ա Ն	8	18
						ՆԿ 5+80 - ՆԿ8+80 ԵՐԿԱՅՆԱԿԱՆ ԿՏՐՎԱԾՔ	ARCHITOOLS	«ՏԵՐԵՄ ԱՐՔԻՏԵԿՏ» ՍՊԸ

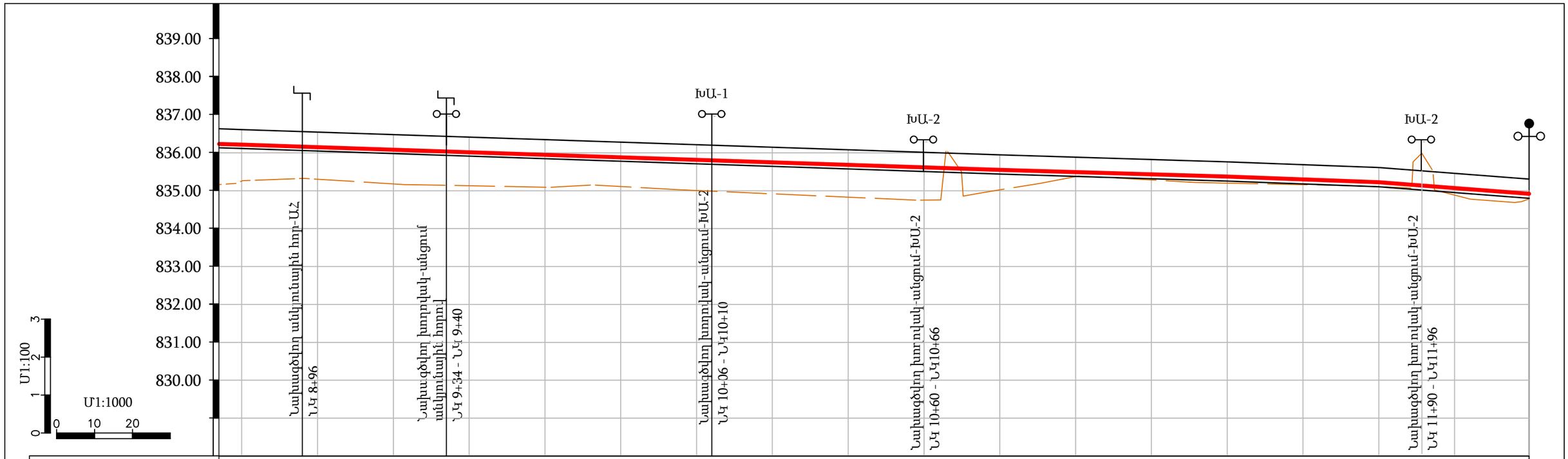

ԵՐԿՐԱԲԱՆՈՒԹՅՈՒՆ	1 - 0.0-2.0 մ - IV կարգ																	
ՀՈՂԻ ԲՆԱԿԱՆ ՆԻՇԸ	836,25	836,30	836,18	836,10	836,09	836,11	836,96	836,87	836,79	836,75	836,03	835,37	835,20	835,16	835,10	835,46	835,88	835,80
ՀՈՂԻ ՆԱԽԱԳԾԱՅԻՆ ՆԻՇԸ	836,61	836,55	836,48	836,41	836,35	836,28	836,21	836,15	836,08	836,02	835,95	835,89	835,82	835,76	835,69	835,61	835,07	834,92
ՋՐԱՆՑՔԻ ՀԱՏԱԿԻ ՆԻՇԸ	836,21	836,15	836,08	836,01	835,95	835,88	835,81	835,75	835,68	835,62	835,55	835,49	835,43	835,37	835,30	835,22	835,07	834,92
ԽՐԱՄՈՒՂՈՒ ՀԱՏԱԿԻ ՆԻՇԸ	836,11	836,04	835,98	835,91	835,84	835,78	835,71	835,64	835,58	835,51	835,44	835,38	835,32	835,25	835,18	835,10	834,95	834,80
ԽՈՂՈՎԱԿԻ ՏԵՍԱԿԸ	Հավաքովի ե/բ վաքեր ЛР-40													Հավաքովի ե/բ վաքեր ЛР-40				
ԹԵՔՈՒԹՅՈՒՆ / ԵՐԿԱՐՈՒԹՅՈՒՆ	0,0033				0,0033						0,0033				0,0029	0,0037		0,0077
		80,00					120,00					60,0				40,0	40.0	
ՀԵՌԱՎՈՐՈՒԹՅՈՒՆ (մ)		20	20	20	20	20	20	20	20	20	20	20	20	20	20	20	20	20
ՆՇԱՀԱՐՄԱՆ ԿԵՏԵՐ	ՆԿ 8+80	ՆԿ 9+00					ՆԿ 10+00					ՆԿ 11+00					ՆԿ 12+00	ՆԿ 12+20
ՈՒՂԵԳԾԻ ՀԱՏԱԿԱԳԻԾ	ՆԿ 8+80	ՆԿ 9+00	Ջ8	Ջ8	Ե/Բ ՎԱՔԵՐ ЛР40	Ջ8	ԽԱ-1 ՆԿ 10+00	Ջ8	Ե/Բ ՎԱՔԵՐ ЛР40	Ջ8	ԽԱ-2	Ջ8	ՆԿ 11+00	Ջ8	Ե/Բ ՎԱՔԵՐ ЛР40	Ջ8	ԽԱ-2	ՆԿ 12+00 Ջ8

ՆԿ12+20 ՆԻՇՈՒ ՄԻԱՁՈՒՅԼ Ե/Բ ԿԱՌՈՒՅՑ
W6 B25 ԴԱՍԻ ԲԵՏՈՆԻՑ

ՆԿ 12+20

ՊԱՅՄԱՆԱԿԱՆ ՆՇԱՆՆԵՐ

- Նախագծվող ջրանցք
- Խողովակ անցում
- Անկյունային հոր
- Կառուցվածք գծի վերջում
- Կառուցվածք գծի սկզբում

Փոխ	Քան	Թերթ	N փաս	Ստորագ.	Ամսաթ.
Տնօրեն		Գ. Այվազյան			
Ինժեներ		Վ.Ավագյան			

Պայմանագիր N ԱՄԱՀ-Ո-ԳՀԾՁԲ-24/20

Արմավիրի մարզի Արաքս համայնքի Ապագա գյուղի ջրահեռացման համակարգի կառուցման աշխատանքներ

Ապագա գյուղի ջրահեռացման համակարգի կառուցման աշխատանքներ

փուլ	թերթ	թերթեր
Ա Ն	9	18

ՆԿ 8+80 - ՆԿ 11+80

«ԱՐԽԻԹՈՒԼՍ» ՍՊԸ

ՎԱՔԵՐԻ ԿՑՈՐԴՄԱՆ ՍԽԵՄԱ

Կտրվածք 1 - 1: Մ 1 : 20

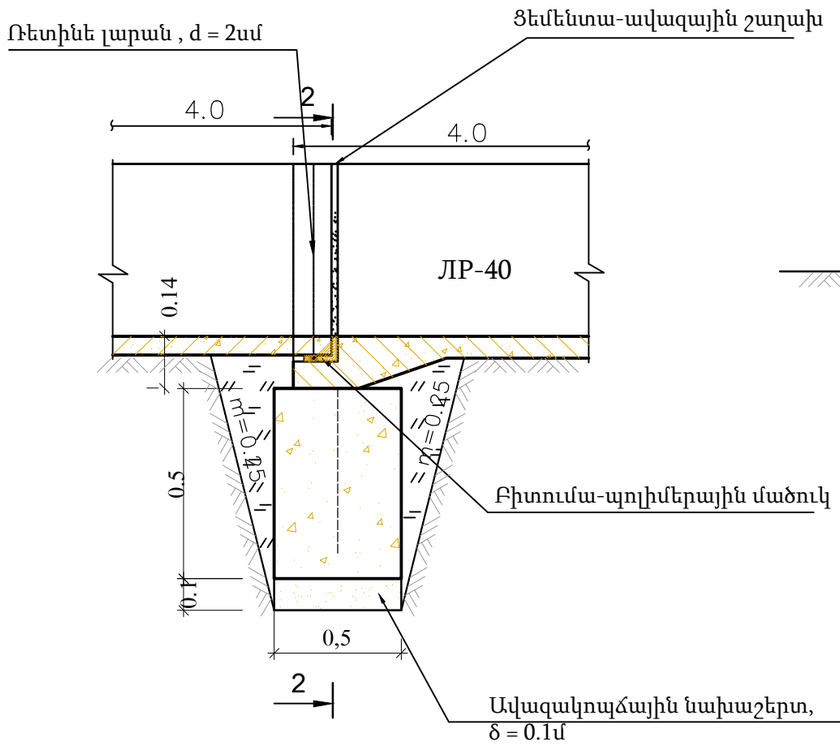

Կտրվածք 2 - 2: Մ 1 : 20

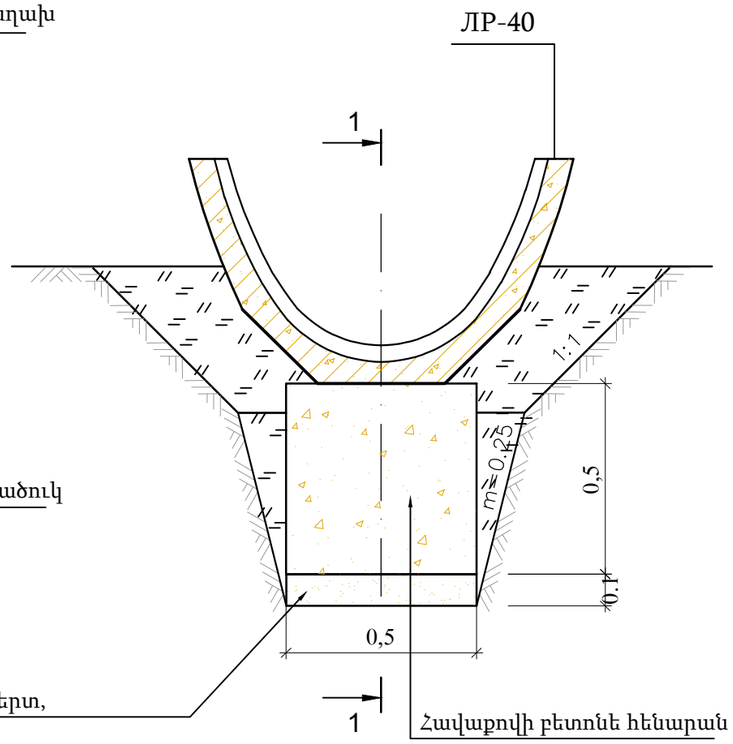

N	Աշխատանքների տեսակները և անվանումը	Չ/Մ	Քանակ	Ծանոթ.
1	2	3	4	5
	Հողային աշխատանքներ			
1	Ուղեգծի մաքրում թփուտներից	$մ^2$	4880,0	
2	Գոյություն ունեցող ջրանցքի հատակի մաքրում տիղմից, կողալիցքով	$մ^3$	2196,0	
3	Գոյություն ունեցող ջրանցքի հատակի հարթեցում	$մ^2$	7320,0	
4	Ճալաքարակոպճային գրունտի բարձում և տեղափոխում մինչև 5 կմ հեռավորությունից	$մ^3$	2928,0	
5	Ջրանցքի հատակի լիցք h=40սմ հաստությամբ բերված գրունտով, հարթեցումով և խտացումով	$մ^3$	2928,0	
6	Խրամուղու և փոսորակի մշակում IV կարգի գրունտներում մեխանիզմով կողալիցքով	$մ^3$	145,5	
7	Խրամուղու և փոսորակի լրամշակում IV կարգի գրունտներում ձեռքով կողալիցքով	$մ^3$	14,6	
8	Ավազակոպճային նախաշերտի իրականացում հենարանների տակ h=10սմ հաստությամբ	$մ^3$	5,9	
9	Խրամուղու և փոսորակի հետլիցքի իրականացում տեղի մշակված գրունտներից տոփանումով	$մ^3$	2356,1	
	Շինարարական աշխատանքներ			
1	Ե/բ հավաքովի վաքեր ЛР-4 (1հատը 0,43 մ3, 195 հատ) տեղադրումով	$մ^3$	83,9	
2	Բետոնից հավաքովի հենարանների իրականացում 0,4x0,5x0,6 մ (196 հատ)	$մ^3$	23,5	
3	Վաքերի ջրամեկուսիչ կարերի իրականացում	մ	292,5	
	Ապամոնտաժման աշխատանքներ			
1	Գոյություն ունեցող խողովակների ապամոնտաժում, հանձնում պատվիրատուին, տեղափոխելով մինչև 3 կմ հեռավորության վրա	մ	40,0	

Ծանոթություն

1. Չափերը բերված են մետրերով:
2 Կառուցվածքների տեղերը ճշտվում են շինարարության ընթացքում:
3. Շինարարության անվտանգությունը ապահովում է Կապալառու կազմակերպությունը:

Նյութերի ծախսը 100մ ջրամեկուսիչ կարի համար (պարաիզոլով)

N ը/կ	Աշխատանքների անվանումը	Չափման միավոր	Քանակը
1	Բիտումա-պոլիմերային մածիկ	կգ	60.0
2	Ռետինե լարան (պարաիզոլ d=2-2.5սմ)	մ	100.0
3	Ցեմենտա-ավազային շաղախ	մ3	0.8
4	Սոսնձող մածուկ "ВХ"	կգ	6.5

						Պայմանագիր N ԱՄԱՀ-Ո-ԳՀԾՁԲ-24/20		
						Արմավիրի մարզի Արաքս համայնքի Ապագա գյուղի ջրահեռացման համակարգի կառուցման աշխատանքներ		
Փոխ	Քան	Թերթ	N փաս.	Ստորագ.	Ամսաթ.			
Տնօրեն		Գ. Այվազյան				Ապագա գյուղի ջրահեռացման համակարգի կառուցման աշխատանքներ	փուլ	թերթ	թերթեր
Ինժեներ		Վ.Ավագյան					Ա Ն	10	18
						ՎԱՔԵՐԻ ԿՑՈՐԴՄԱՆ ՍԽԵՄԱ ՇԻՆԱՐԱՐԱԿԱՆ ԱՇԽԱՏԱՆՔՆԵՐԻ ԾԱՎԱԼՆԵՐ	ARCHITOOLS	«ԱՐԽԻԹՈՒԼՍ» ՍՊԸ

ԽՈՂՈՎԱԿ- ԱՆՑՈՒՄ- ԽԱ1

Կտրվածք 1-1 Մ1:50

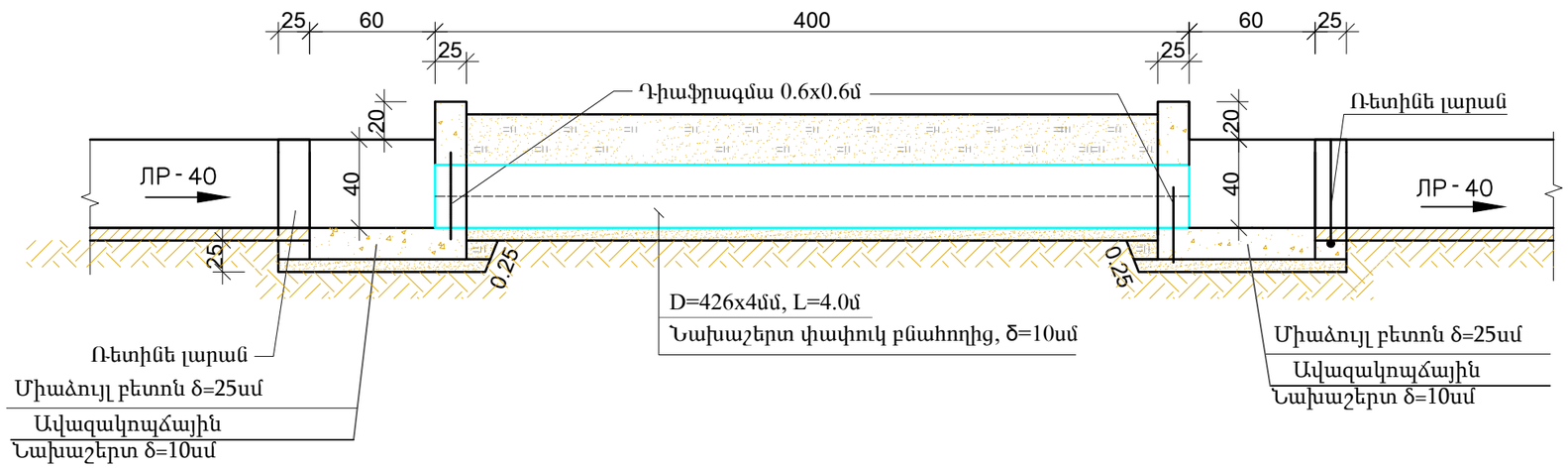

Հատակագիծ Մ1:50

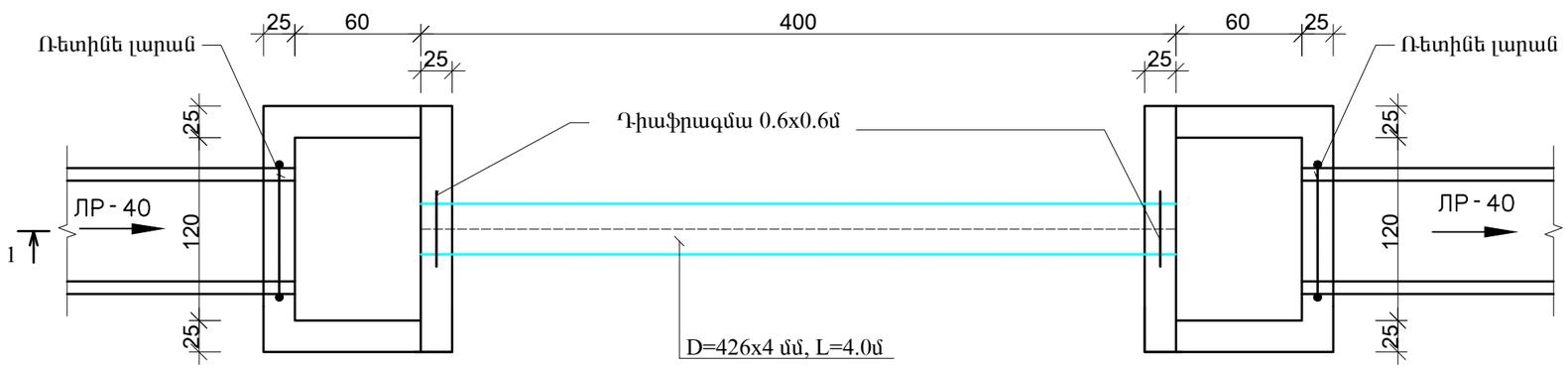

Շինարարական աշխատանքների ծավալներ
1 կառուցվածքի համար
Ընդամենը 2 կառուցվածք

Հ/Հ	Աշխատանքների տեսակները և անվանումը	Չ/Մ	Քանակ	Ծանոթ.
1	2	3	4	5
1	Խրամուղու և փոսորակի մշակում IV կարգի գրունտներում մեխանիզմով կողալիցքով	$մ^3$	3,92	
2	Խրամուղու և փոսորակի լրամշակում IV կարգի գրունտներում ձեռքով կողալիցքով	$մ^3$	0,39	
3	Խրամուղու և փոսորակի հեռալիցքի իրականացում տեղի մշակված գրունտներից տոփանումով, տեղում հարթեցումով	$մ^3$	4,32	
4	Նախաշերտի իրականացում խողովակների տակ փափուկ բնահողից h=10սմ հաստությամբ	$մ^3$	0,28	
5	Ավազակոպճային նախաշերտի իրականացում h=10սմ հաստությամբ	$մ^3$	0,37	
6	Հատակի միաձույլ բետոնի իրականացում B15, F150, W4 δ=25սմ	$մ^3$	0,94	
7	Պատերի միաձույլ բետոնի իրականացում B15, F150, W4 δ=25սմ	$մ^3$	1,40	
8	D=426x6մմ պողպատե խողովակներ մոնտաժումով, փորձարկումով	մ	4,00	
9	Պողպատե խողովակի ուժեղացված հակակոռոզիոն հիդրոմեկուսացում	$մ^2$	5,35	
10	Ռետինե լարան	մ	3,00	
11	Դիաֆրագմա թերթապողպատից 0,6 x 0,6 մ δ=4 մմ	կգ	11,30	
12	Պատերի արտաքին մակերևույթի երկշերտ հիդրոմեկուսացում	$մ^2$	6,72	

Ծանոթություն
1. Չափերը բերված են սանտիմետրերով
1. Կառուցվածքների տեղերը ճշտվում են շինարարության ընթացքում

						Պայմանագիր N ԱՄԱՀ-Ո-ԳՀԾՁԲ-24/20		
						Արմավիրի մարզի Արաքս համայնքի Ապագա գյուղի ջրահեռացման համակարգի կառուցման աշխատանքներ		
Փոխ	Քան	Թերթ N	փաս.	Ստորագ.	Ամսաթ.			
Տնօրեն		Գ. Այվազյան				Ապագա գյուղի ջրահեռացման համակարգի կառուցման աշխատանքներ	փուլ	թերթ	թերթեր
Ինժեներ		Վ.Ավագյան					Ա Ն	11	18
						ԽՈՂՈՎԱԿ- ԱՆՑՈՒՄ ԽԱ-1	«ԱՐԽԻԹՈՒԼՍ» ՍՊԸ	

ԽՈՂՈՎԱԿ- ԱՆՑՈՒՄ- ԽԱ 2

Կտրվածք 1-1 Մ1:50

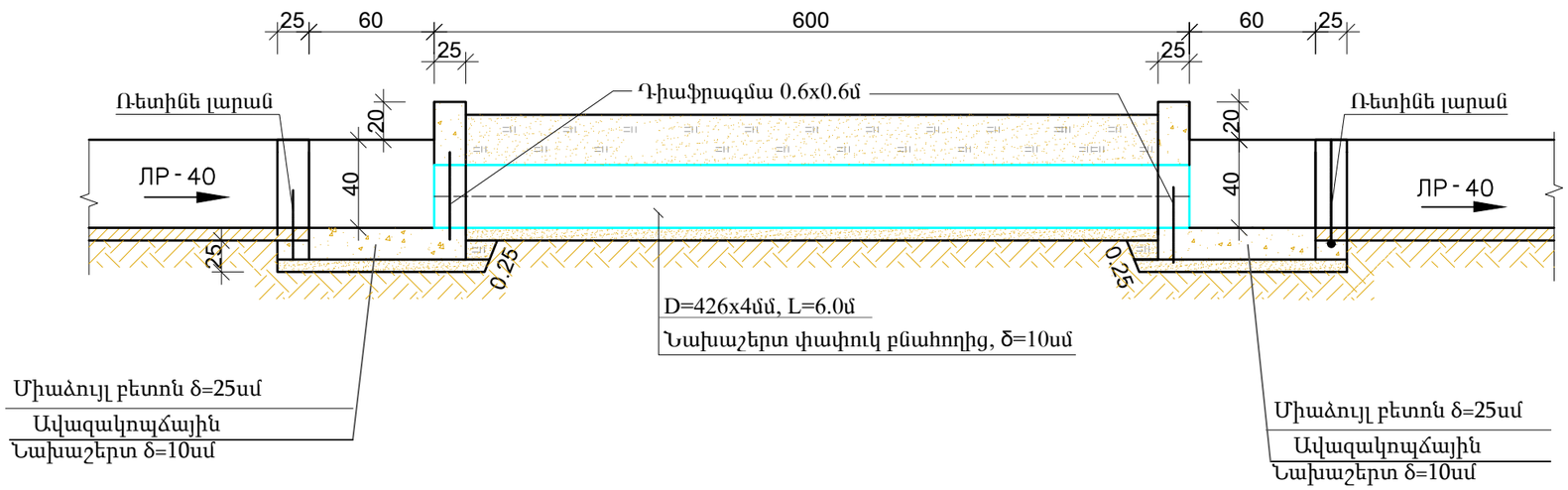

Հատակագիծ Մ1:50

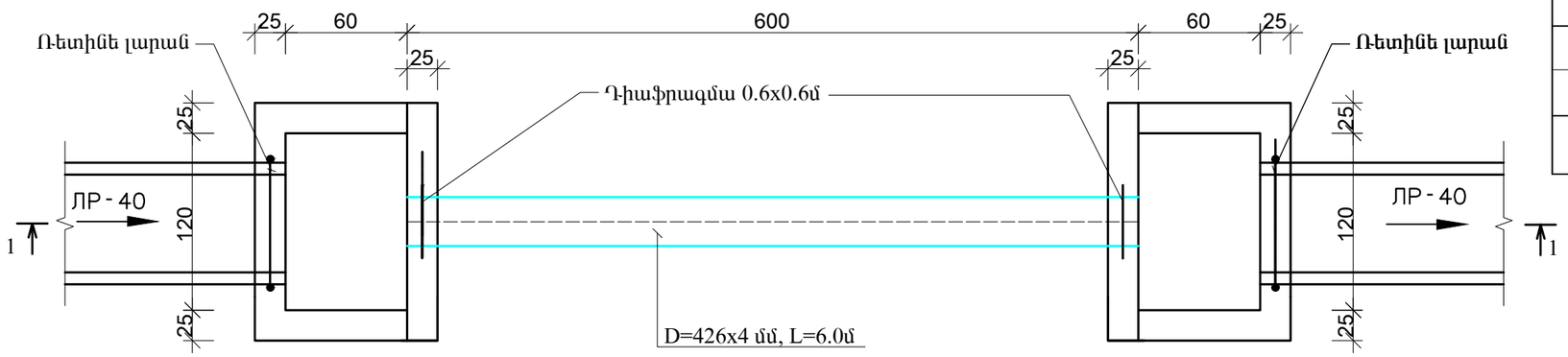

Շինարարական աշխատանքների ծավալներ
1 կառուցվածքի համար
Ընդամենը 4 կառուցվածք

Հ/Հ	Աշխատանքների տեսակները և անվանումը	Չ/Մ	Քանակ	Ծանոթ.
1	2	3	4	5
1	Խրամուղու և փոսորակի մշակում IV կարգի գրունտներում մեխանիզմով կողալիցքով	$մ^3$	4,76	
2	Խրամուղու և փոսորակի լրամշակում IV կարգի գրունտներում ձեռքով կողալիցքով	$մ^3$	0,48	
3	Խրամուղու և փոսորակի հետլիցքի իրականացում տեղի մշակված գրունտներից տոփանումով, տեղում հարթեցումով	$մ^3$	5,24	
4	Նախաշերտի իրականացում խողովակների տակ փափուկ բնահողից h=10սմ հաստությամբ	$մ^3$	0,42	
5	Ավազակոպճային նախաշերտի իրականացում h=10սմ հաստությամբ	$մ^3$	0,37	
6	Հատակի միաձույլ բետոնի իրականացում B15, F150, W4 δ=25սմ	$մ^3$	0,94	
7	Պատերի միաձույլ բետոնի իրականացում B15, F150, W4 δ=25սմ	$մ^3$	1,40	
8	D=426x6մմ պողպատե խողովակներ մոնտաժումով, փորձարկումով	մ	6,00	
9	Պողպատե խողովակի ռժեղացված հակակոռոզիոն հիդրոմեկուսացում	$մ^2$	8,03	
10	Ռետինե լարան	մ	3,00	
11	Դիափրագմա թերթապողպատից 0,6 x 0,6 մ δ=4 մմ	կգ	11,30	
12	Պատերի արտաքին մակերևույթի երկշերտ հիդրոմեկուսացում	$մ^2$	6,72	

Ծանոթություն
1. Չափերը բերված են սանտիմետրերով
1. Կառուցվածքների տեղերը ճշտվում են շինարարության ընթացքում

Փոխ	Քան	Թերթ	N փաս.	Ստորագ.	Ամսաթ.
Տնօրեն		Գ. Այվազյան			
Ինժեներ		Վ.Ավագյան			

Պայմանագիր N ԱՄԱՀ-Ո-ԳՀԾՁԲ-24/20

Արմավիրի մարզի Արաքս համայնքի Ապագա գյուղի ջրահեռացման համակարգի կառուցման աշխատանքներ

Ապագա գյուղի ջրահեռացման համակարգի կառուցման աշխատանքներ

փուլ	թերթ	թերթեր
Ա Ն	12	18

ԽՈՂՈՎԱԿ- ԱՆՑՈՒՄ ԽԱ-2

«ԱՐԽԻԹՈՒԼՍ» ՍՊԸ

ԽՈՂՈՎԱԿ- ԱՆՑՈՒՄ- ԽԱ 4
ՆԿ 6+60 - 6+80

Կտրվածք 1-1 Մ1:50

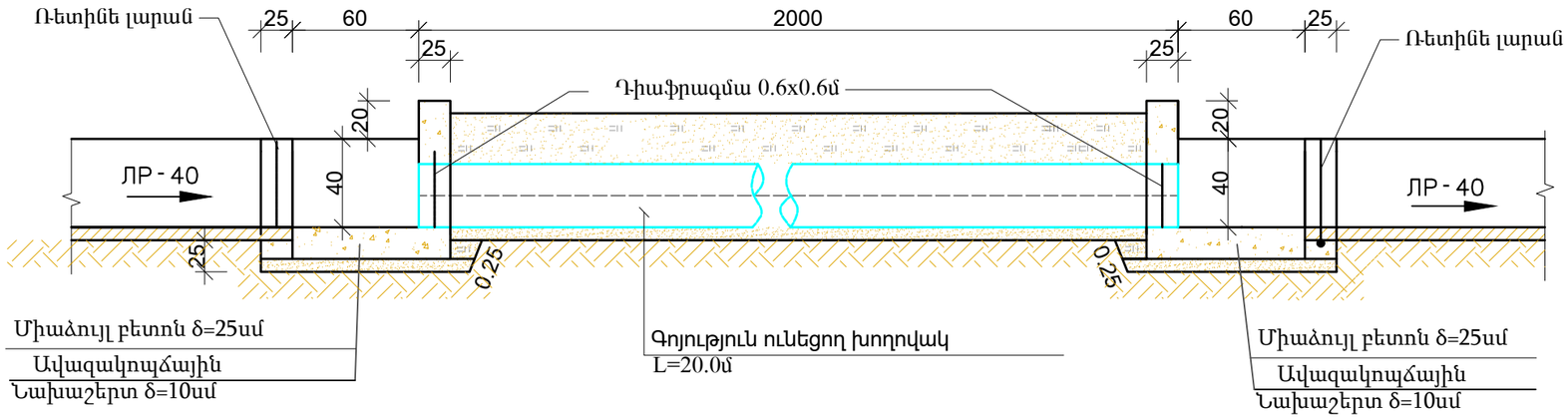

ՇԻՆԱՐԱՐԱԿԱՆ ԱՇԽԱՏԱՆՔՆԵՐԻ ԾԱՎԱԼՆԵՐԸ
ՄԵԿ ԿԱՌՈՒՑՎԱԾՔԻ ՀԱՄԱՐ

Հ/Հ	Աշխատանքների տեսակները և անվանումը	Չ/Մ	Քանակ	Ծանոթ.
1	2	3	4	5
1	Ավազակոպճային նախաշերտի իրականացում h=10սմ հաստությամբ	$մ^3$	0,37	
2	Հատակի միաձույլ բետոնի իրականացում B15, F150, W4 δ=25սմ	$մ^3$	0,94	
3	Պատերի միաձույլ բետոնի իրականացում B15, F150, W4 δ=25սմ	$մ^3$	1,40	
4	Ռետինե լարան	մ	3,00	
5	Պատերի արտաքին մակերևույթի երկշերտ հիդրոմեկուսացում	$մ^2$	6,72	

Հատակագիծ Մ1:50

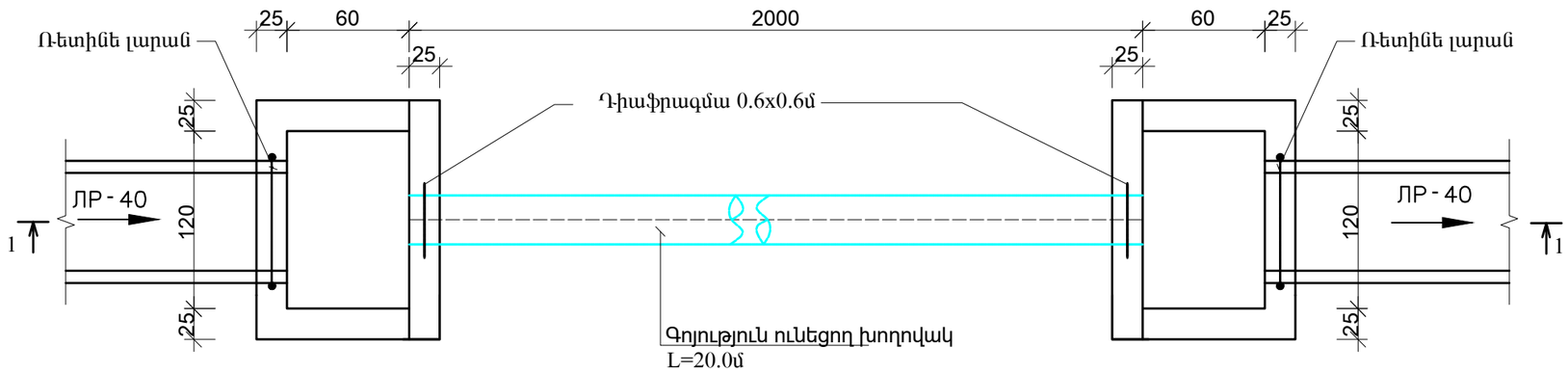

Ծանոթություն
1. Չափերը բերված են սանտիմետրերով
1. Կառուցվածքների տեղերը ճշտվում են շինարարության ընթացքում

						Պայմանագիր N ԱՄԱՀ-Ո-ԳՀԾՁԲ-24/20			
						Արմավիրի մարզի Արաքս համայնքի Ապագա գյուղի ջրահեռացման համակարգի կառուցման աշխատանքներ			
Փոխ	Քան	Թերթ	N փաս.	Ստորագ.	Ամսաթ.				
Տնօրեն		Գ. Այվազյան				Ապագա գյուղի ջրահեռացման համակարգի կառուցման աշխատանքներ	փուլ	թերթ	թերթեր
Ինժեներ		Վ.Ավագյան					Ա Ն	13	18
						ԽՈՂՈՎԱԿ- ԱՆՑՈՒՄ ԽԱ-3 ՆԿ6+25 - 6+45	«ԱՐԽԻԹՈՒԼՍ» ՍՊԸ		

ԽՈՂՈՎԱԿ- ԱՆՑՈՒՄ- ԽԱ 4
ՆԿ 6+60 - 6+80

Կտրվածք 1-1 Մ1:50

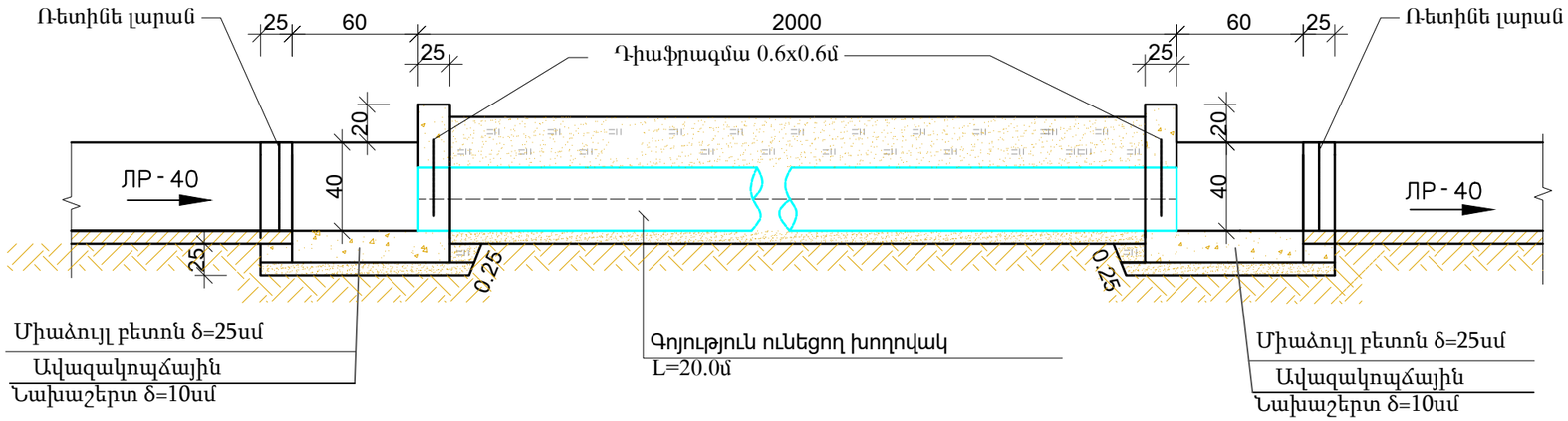

Հատակագիծ Մ1:50

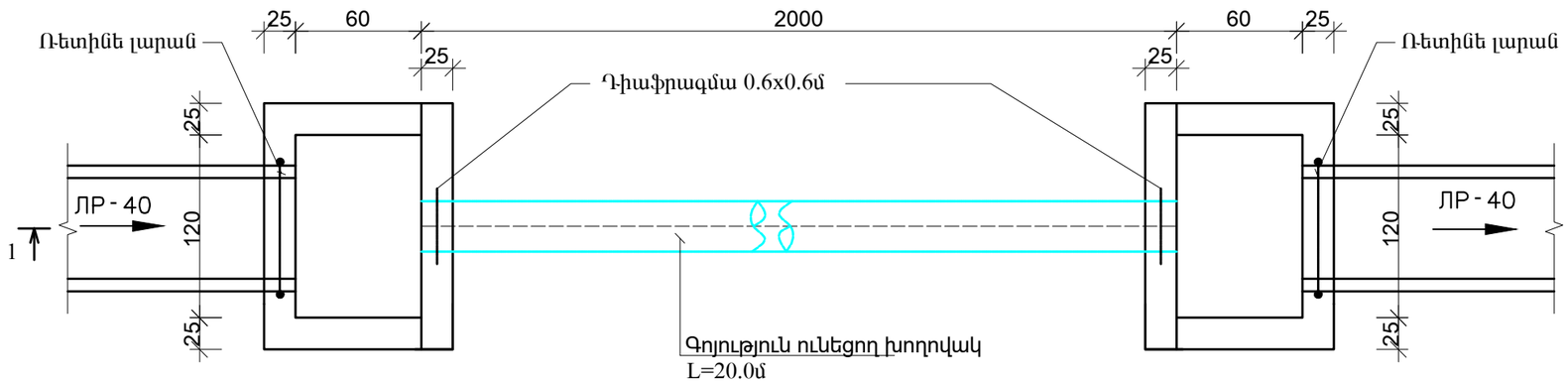

ՇԻՆԱՐԱՐԱԿԱՆ ԱՇԽԱՏԱՆՔՆԵՐԻ ԾԱՎԱԼՆԵՐԸ
ՄԵԿ ԿԱՌՈՒՑՎԱԾՔԻ ՀԱՄԱՐ

Հ/Հ	Աշխատանքների տեսակները և անվանումը	Չ/Մ	Քանակ	Ծանոթ.
1	2	3	4	5
1	Խրամուղու և փոսորակի մշակում IV կարգի գրունտներում մեխանիզմով կողալիցքով	$մ^3$	10,64	
2	Խրամուղու և փոսորակի լրամշակում IV կարգի գրունտներում ձեռքով կողալիցքով	$մ^3$	1,06	
3	Խրամուղու և փոսորակի հետլիցքի իրականացում տեղի մշակված գրունտներից տոփանումով, տեղում հարթեցումով	$մ^3$	11,71	
4	Նախաշերտի իրականացում խողովակների տակ փափուկ բնահողից h=10սմ հաստությամբ	$մ^3$	1,40	
5	Ավազակոպճային նախաշերտի իրականացում h=10սմ հաստությամբ	$մ^3$	0,37	
6	Հատակի միաձույլ բետոնի իրականացում B15, F150, W4 δ=25սմ	$մ^3$	0,94	
7	Պատերի միաձույլ բետոնի իրականացում B15, F150, W4 δ=25սմ	$մ^3$	1,40	
8	D=426x6մմ պողպատե խողովակներ մոնտաժումով, փորձարկումով	մ	20,00	
9	Պողպատե խողովակի ուժեղացված հակակոռոզիոն հիդրոմեկուսացում	$մ^2$	26,75	
10	Ռետինե լարան	մ	3,00	
11	Դիաֆրագմա թերթապողպատից 0,6 x 0,6 մ δ=4 մմ	կգ	11,30	
12	Պատերի արտաքին մակերևույթի երկշերտ հիդրոմեկուսացում	$մ^2$	6,72	

Ծանոթություն
1. Չափերը բերված են սանտիմետրերով
1. Կառուցվածքների տեղերը ճշտվում են շինարարության ընթացքում

						Պայմանագիր N ԱՄԱՀ-Ո-ԳՀԾՁԲ-24/20			
						Արմավիրի մարզի Արաքս համայնքի Ապագա գյուղի ջրահեռացման համակարգի կառուցման աշխատանքներ			
Փոխ	Քան	Թերթ	N փաս.	Ստորագ.	Ամսաթ.				
Տնօրեն		Գ. Այվազյան				Ապագա գյուղի ջրահեռացման համակարգի կառուցման աշխատանքներ	փուլ	թերթ	թերթեր
Ինժեներ		Վ.Ավագյան					Ա Ն	14	18
						ԽՈՂՈՎԱԿ- ԱՆՑՈՒՄ ԽԱ-4 ՆԿ6+60 - 6+80	«ԱՐԽԻԹՈՒԼՍ» ՍՊԸ		

ԽՈՂՈՎԱԿ- ԱՆՑՈՒՄ ԱՆԿՅՈՒՆԱՅՅՆ ՀՈՐՈՎ

Կտրվածք 1-1 Մ1:50

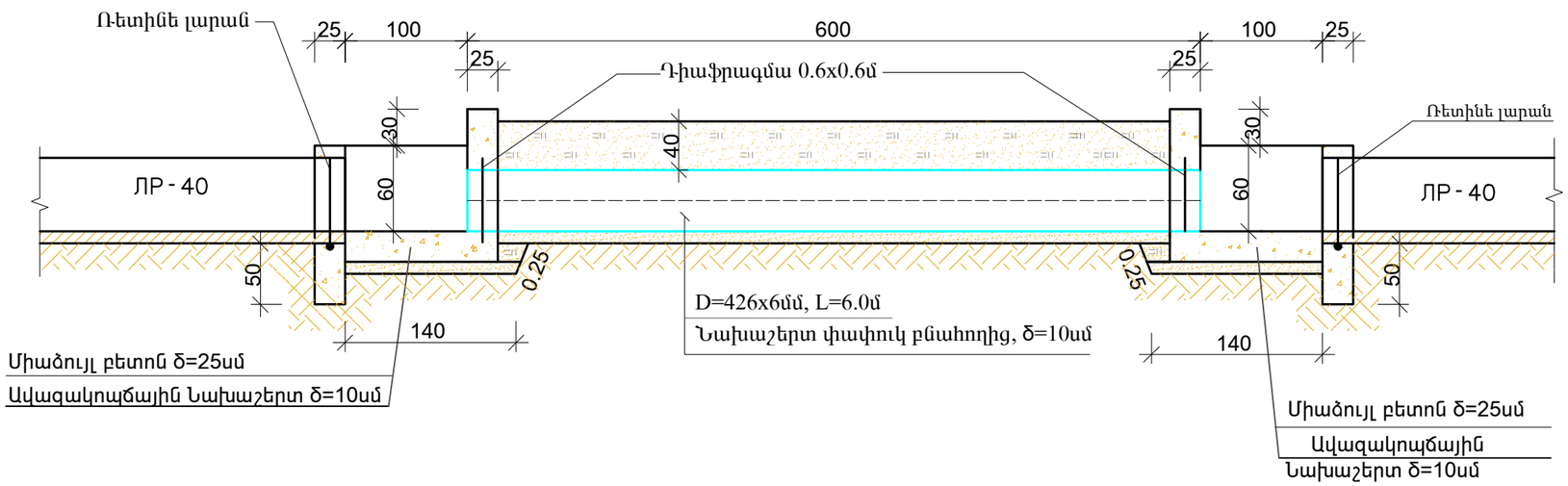

Հատակագիծ Մ1:50

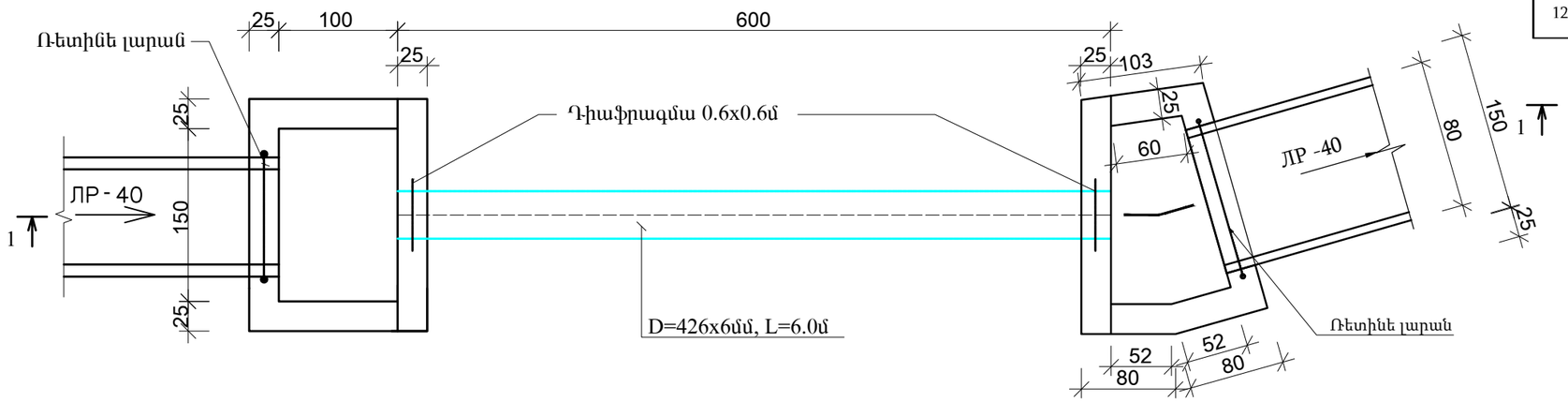

Շինարարական աշխատանքների ծավալներ
1 կառուցվածքի համար
Ընդամենը 2 կառուցվածք

Հ/Հ	Աշխատանքների տեսակները և անվանումը	Չ/Մ	Քանակ	Ծանոթ.
1	2	3	4	5
1	Խրամուղու և փոսորակի մշակում IV կարգի գրունտներում մեխանիզմով կողալիցքով	$մ^3$	4,76	
2	Խրամուղու և փոսորակի լրամշակում IV կարգի գրունտներում ձեռքով կողալիցքով	$մ^3$	0,48	
3	Խրամուղու և փոսորակի հետլիցքի իրականացում տեղի մշակված գրունտներից տոփանումով, տեղում հարթեցումով	$մ^3$	5,24	
4	Նախաշերտի իրականացում խողովակների տակ փափուկ բնահողից h=10սմ հաստությամբ	$մ^3$	0,42	
5	Ավազակոպճային նախաշերտի իրականացում h=10սմ հաստությամբ	$մ^3$	0,37	
6	Հատակի միաձույլ բետոնի իրականացում B15, F150, W4 δ=25սմ	$մ^3$	0,94	
7	Պատերի միաձույլ բետոնի իրականացում B15, F150, W4 δ=25սմ	$մ^3$	1,40	
8	D=426x6մմ պողպատե խողովակներ մոնտաժումով, փորձարկումով	մ	6,00	
9	Պողպատե խողովակի ուժեղացված հակակոռոզիոն հիդրոմեկուսացում	$մ^2$	8,03	
10	Ռետինե լարան	մ	3,00	
11	Դիաֆրագմա թերթապողպատից 0,6 x 0,6 մ δ=4 մմ	կգ	11,30	
12	Պատերի արտաքին մակերևույթի երկշերտ հիդրոմեկուսացում	$մ^2$	6,72	

Ծանոթություն
1. Չափերը բերված են սանտիմետրերով
1. Կառուցվածքների տեղերը ճշտվում են շինարարության ընթացքում

Փոխ	Քան	Թերթ	N փաստ	Ստորագ.	Ամսաթ.
Տնօրեն		Գ. Այվազյան			
Ինժեներ		Վ.Ավագյան			

Պայմանագիր N ԱՄԱՀ-Ո-ԳՀԾՁԲ-24/20

Արմավիրի մարզի Արաքս համայնքի Ապագա գյուղի ջրահեռացման համակարգի կառուցման աշխատանքներ

Ապագա գյուղի ջրահեռացման համակարգի կառուցման աշխատանքներ

փուլ	թերթ	թերթեր
Ա Ն	15	18

ԽՈՂՈՎԱԿ- ԱՆՑՈՒՄ ԱՆԿՅՈՒՆԱՅԻՆ ՀԱՐՈՎ

«ԱՐԽԻԹՈՒԼՍ» ՍՊԸ

ԱՆԿՅՈՒՆԱՅԻՆ ՀՈՐ

ՇԻՆԱՐԱՐԱԿԱՆ ԱՇԽԱՏԱՆՔՆԵՐԻ ԾԱՎԱԼՆԵՐԸ
ՄԵԿ ԿԱՌՈՒՑՎԱԾՔԻ ՀԱՄԱՐ
(Ընդամենը - 5 կառ.)

ԱՆԿՅՈՒՆԱՅԻՆ ՀՈՐ
ՀԱՏԱԿԱԳԻԾ Մ1:50

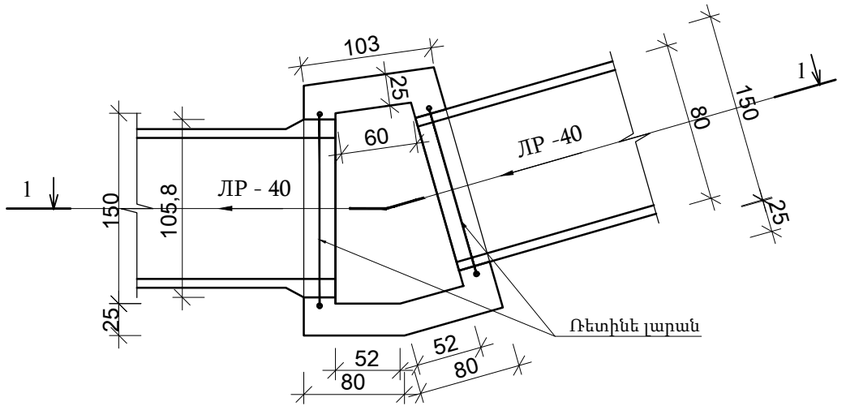

Հ/Հ	Աշխատանքների տեսակները և անվանումը	Չ/Մ	Քանակ	Ծանոթ.
1	2	3	4	5
1	Ավազակոպճային նախաշերտի իրականացում h=10սմ հաստությամբ	$մ^3$	0,8	
2	Հատակի միաձույլ բետոնի իրականացում B15, F150, W4 δ=25սմ	$մ^3$	0,36	
3	Պատերի միաձույլ բետոնի իրականացում B15, F150, W4 δ=25սմ	$մ^3$	1,4	
4	Ռետինե լարան	մ	3	
5	Պատերի արտաքին մակերևույթի երկշերտ հիդրոմեկուսացում	$մ^2$	12,8	

Կտրվածք 1-1
Մ1:50

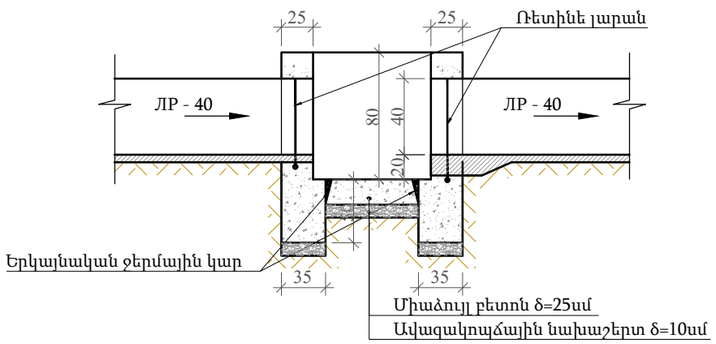

Ծանոթություն
1. Չափերը բերված են սանտիմետրերով
2. Կառուցվածքների տեղերը ճշտվում են շինարարության ընթացքում

						Պայմանագիր N ԱՄԱՀ-Ո-ԳՀԾՁԲ-24/20			
						Արմավիրի մարզի Արաքս համայնքի Ապագա գյուղի ջրահեռացման համակարգի կառուցման աշխատանքներ			
Փոխ	Քան	Թերթ	N փաս.	Ստորագ.	Ամսաթ.				
Տնօրեն		Գ. Այվազյան				Ապագա գյուղի ջրահեռացման համակարգի կառուցման աշխատանքներ	փուլ	թերթ	թերթեր
Ինժեներ		Վ.Ավագյան					Ա Ն	16	18
						ԱՆԿՅՈՒՆԱՅԻՆ ՀՈՐ	«ԱՐԽԻԹՈՒԼՍ» ՍՊԸ		

ԿԱՌՈՒՑՎԱԾՔ ՆԿ 0+00

Կտրվածք 2-2 Մ1:50

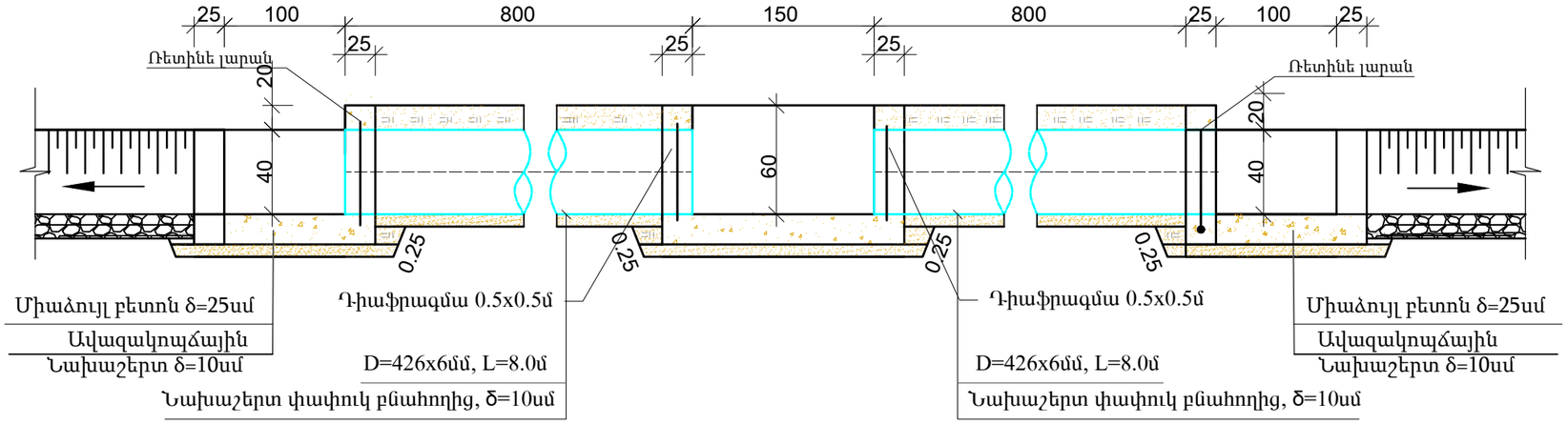

Հատակագիծ Մ1:50

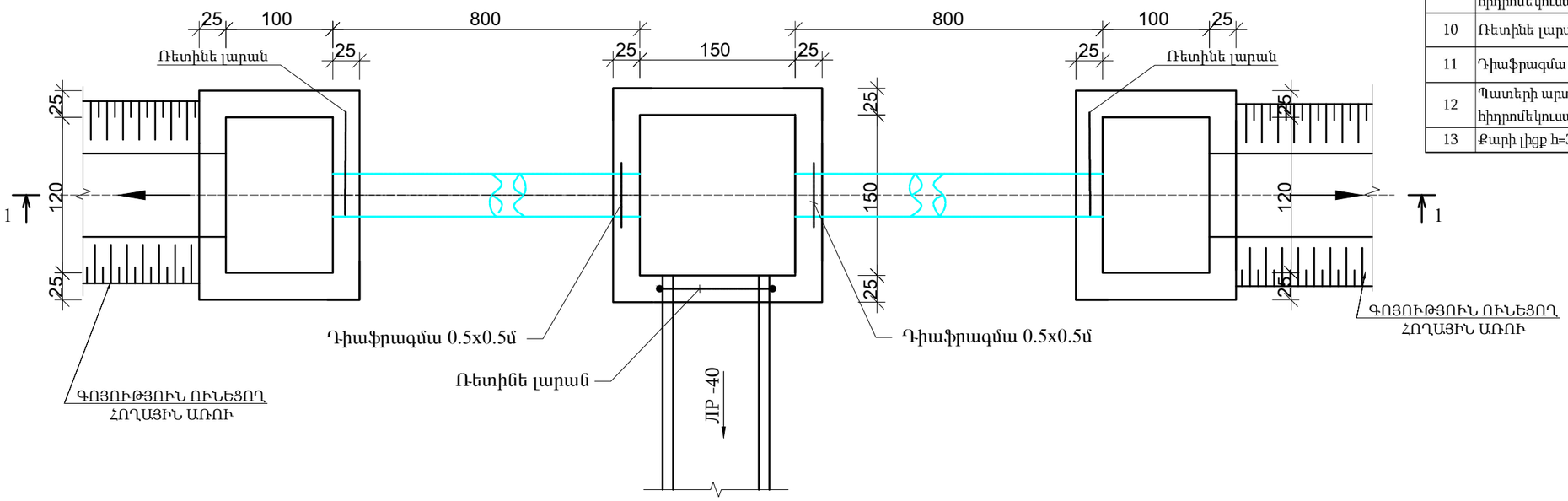

ՇԻՆԱՐԱՐԱԿԱՆ ԱՇԽԱՏԱՆՔՆԵՐԻ ԾԱՎԱԼՆԵՐԸ
ՄԵԿ ԿԱՌՈՒՑՎԱԾՔԻ ՀԱՄԱՐ

Հ/Հ	Աշխատանքների տեսակները և անվանումը	Չ/Մ	Քանակ	Ծանոթ.
1	2	3	4	5
1	Խրամուղու և փոսորակի մշակում IV կարգի գրունտներում մեխանիզմով կողալիցքով	$մ^3$	12,96	
2	Խրամուղու և փոսորակի լրամշակում IV կարգի գրունտներում ձեռքով կողալիցքով	$մ^3$	1,30	
3	Խրամուղու և փոսորակի հետլիցքի իրականացում տեղի մշակված գրունտներից տոփանումով, տեղում հարթեցումով	$մ^3$	14,26	
4	Նախաշերտի իրականացում խողովակների տակ փափուկ բնահողից h=10սմ հաստությամբ	$մ^3$	1,12	
5	Ավազակոպճային նախաշերտի իրականացում h=10սմ հաստությամբ	$մ^3$	0,77	
6	Հատակի միաձույլ բետոնի իրականացում B15, F150, W4 δ=25սմ	$մ^3$	1,94	
7	Պատերի միաձույլ բետոնի իրականացում B15, F150, W4 δ=25սմ	$մ^3$	2,40	
8	D=426x6մմ պողպատե խողովակներ մոնտաժումով, փորձարկումով	մ	16,00	
9	Պողպատե խողովակի ուժեղացված հակակոռոզիոն հիդրոմեկուսացում	$մ^2$	21,40	
10	Ռետինե լարան	մ	1,50	
11	Դիաֆրագմա թերթապողպատից 0,6 x 0,6 մ δ=4 մմ	կգ	22,61	
12	Պատերի արտաքին մակերևույթի երկշերտ հիդրոմեկուսացում	$մ^2$	6,72	
13	Քարի լիցք h=30 սմ	$մ^3$	0,3	

Ծանոթություն
1. Չափերը բերված են սանտիմետրերով
2. Կառուցվածքների տեղերը ճշտվում են շինարարության ընթացքում

						Պայմանագիր N ԱՄԱՀ-Ո-ԳՀԾՁԲ-24/20			
						Արմավիրի մարզի Արաքս համայնքի Ապագա գյուղի ջրահեռացման համակարգի կառուցման աշխատանքներ			
Փոխ	Քան	Թերթ	N փաս.	Ստորագ.	Ամսաթ.				
Տնօրեն		Գ. Այվազյան				Ապագա գյուղի ջրահեռացման համակարգի կառուցման աշխատանքներ	փուլ	թերթ	թերթեր
Ինժեներ		Վ.Ավագյան					Ա Ն	17	18
						ԿԱՌՈՒՑՎԱԾՔ ՆԿ 0+00	«ԱՐԽԻԹՈՒԼՍ» ՍՊԸ		

ԿԱՌՈՒՑՎԱԾՔ ՋՐԱՆՑՔԻ ՎԵՐՋՈՒՄ

Կտրվածք 1-1 Մ1:50

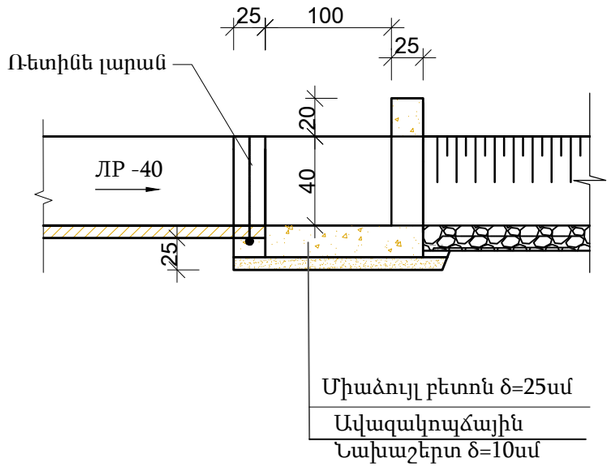

Հատակագիծ Մ1:50

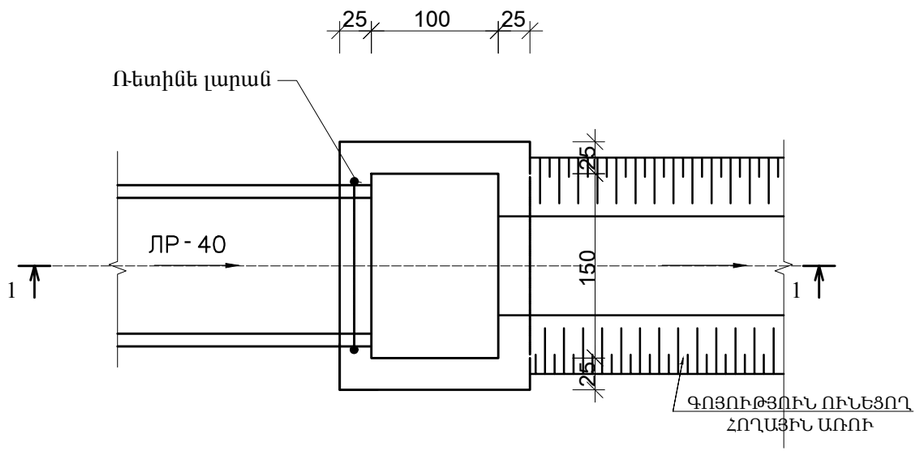

ՇԻՆԱՐԱՐԱԿԱՆ ԱՇԽԱՏԱՆՔՆԵՐԻ ԾԱՎԱԼՆԵՐԸ

Հ/Հ	Աշխատանքների տեսակները և անվանումը	Չ/Մ	Քանակ	Ծանոթ.
1	2	3	4	5
1	Խրամուղու և փոտրակի մշակում IV կարգի գրունտներում մեխանիզմով կողալիցքով	$մ^3$	2,52	
2	Խրամուղու և փոտրակի լրամշակում IV կարգի գրունտներում ձեռքով կողալիցքով	$մ^3$	0,25	
3	Խրամուղու և փոտրակի հետլիցքի իրականացում տեղի մշակված գրունտներից տոփանումով, տեղում հարթեցումով	$մ^3$	2,77	
5	Ավազակոպճային նախաշերտի իրականացում h=10սմ հաստությամբ	$մ^3$	0,30	
6	Հատակի միաձույլ բետոնի իրականացում B15, F150, W4 δ=25սմ	$մ^3$	0,75	
7	Պատերի միաձույլ բետոնի իրականացում B15, F150, W4 δ=25սմ	$մ^3$	1,75	
8	Ռետինե լարան	մ	1,5	
9	Պատերի արտաքին մակերևույթի երկշերտ հիդրոմեկուսացում	$մ^2$	3,6	

Ծանոթություն
1. Չափերը բերված են սանտիմետրերով
2. Կառուցվածքների տեղերը ճշտվում են շինարարության ընթացքում

Փոխ	Քան	Թերթ	N փաս.	Ստորագ.	Ամսաթ.
Տնօրեն		Գ. Այվազյան			
Ինժեներ		Վ.Ավագյան			

Պայմանագիր N ԱՄԱՀ-Ո-ԳՀԾՁԲ-24/20

Արմավիրի մարզի Արաքս համայնքի Ապագա գյուղի ջրահեռացման համակարգի կառուցման աշխատանքներ

Ապագա գյուղի ջրահեռացման համակարգի կառուցման աշխատանքներ

փուլ	թերթ	թերթեր
Ա Ն	18	18

ԿԱՌՈՒՑՎԱԾՔ ՋՐԱՆՑՔԻ ՎԵՐՋՈՒՄ

«ԱՐԽԻԹՈՒԼՍ» ՍՊԸ